Настенный кронштейн для мониторов AMELIE, PRIME (SD), NEO и серии LILU

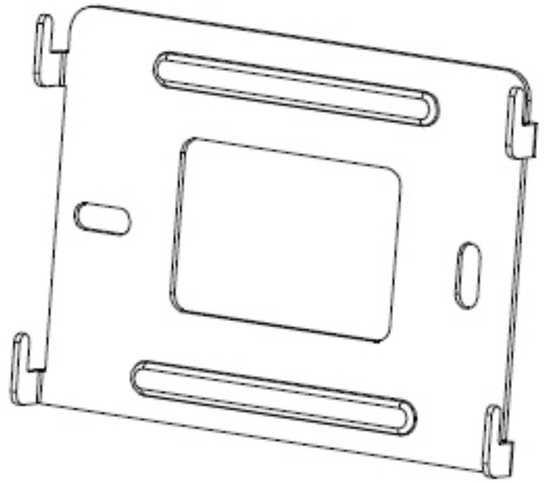

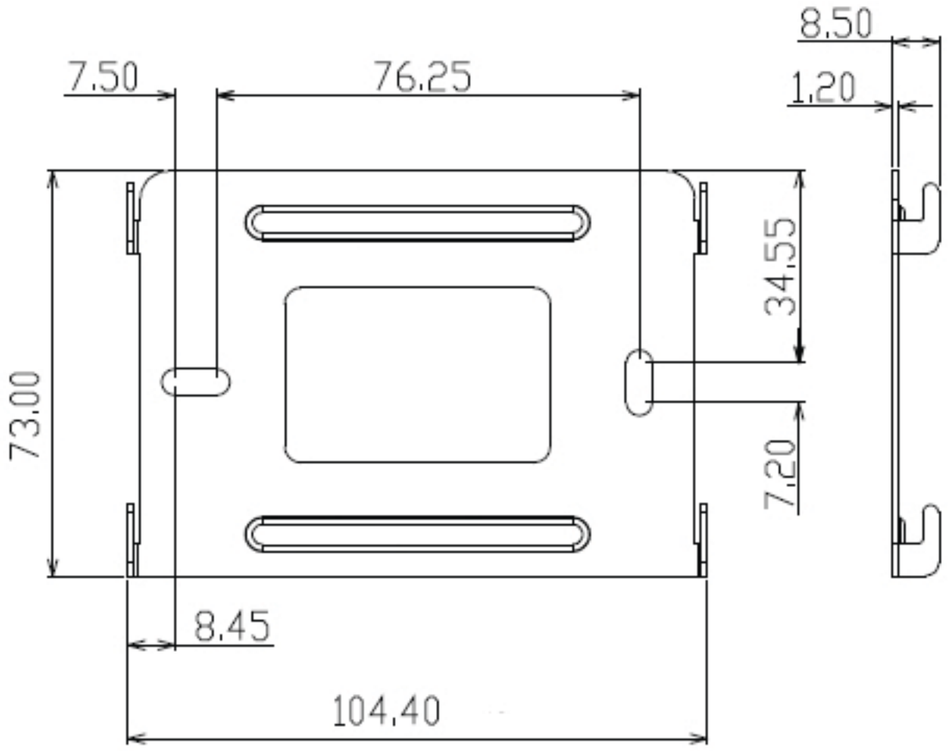

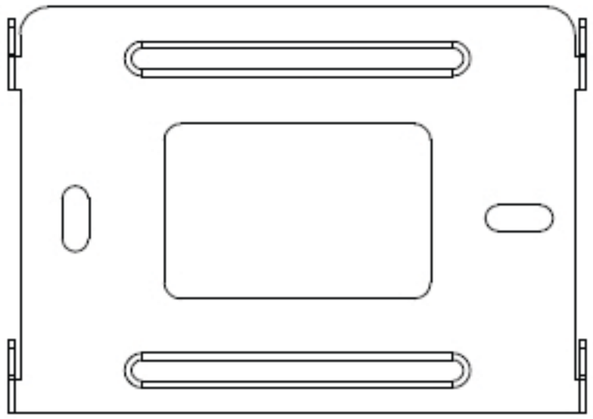

A4